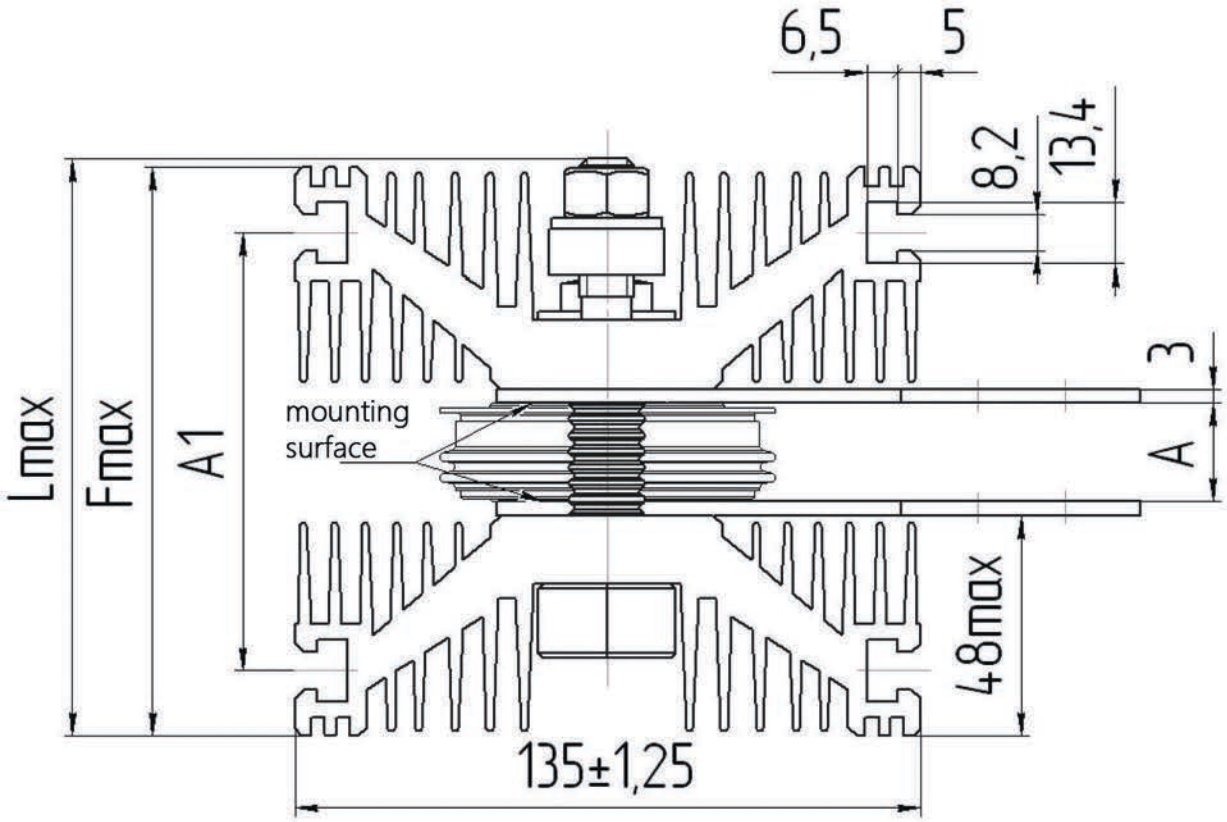

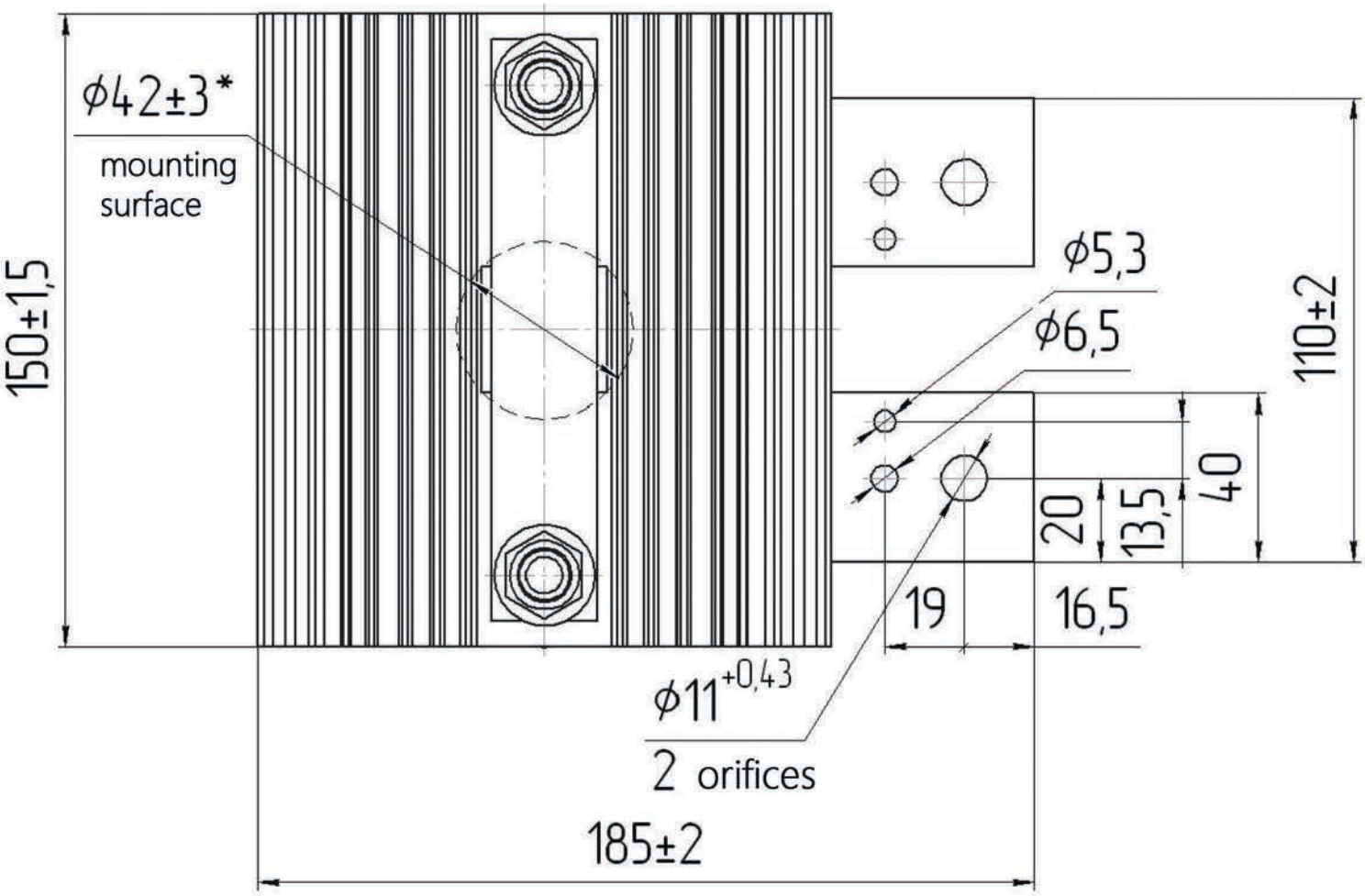

A, мм	14±1	20±2
A1, мм	90±2	96±2
F, мм	116	122
L, мм	117	123